Przekrój poprzeczny Płyta balkonowa PB1 - 8 szt.

Rzut Płyta balkonowa PB1 - 8 szt.

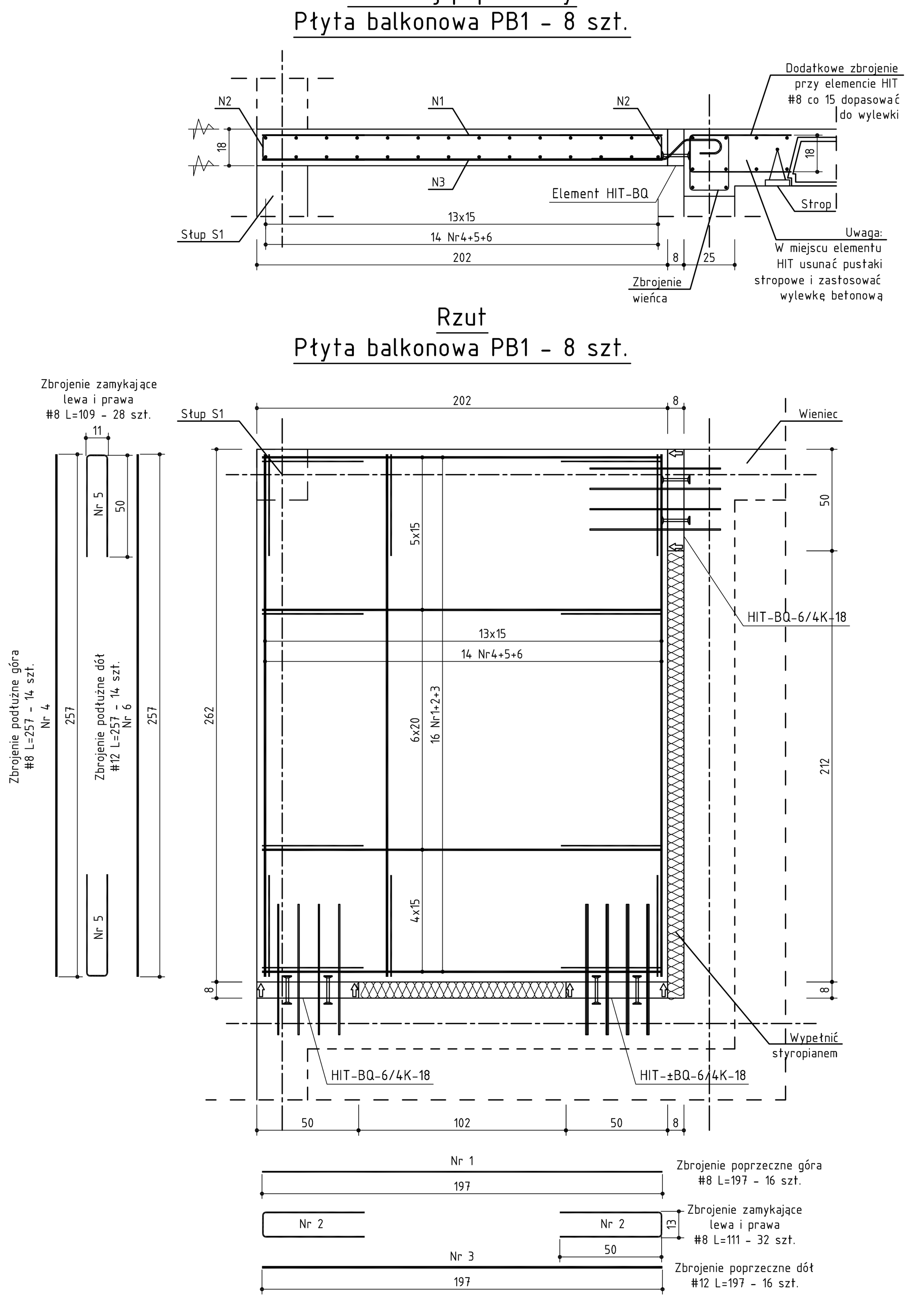

Przekrój poprzeczny Płyta balkonowa PB2 - 8 szt.

Rzut Płyta balkonowa PB2 - 8 szt.

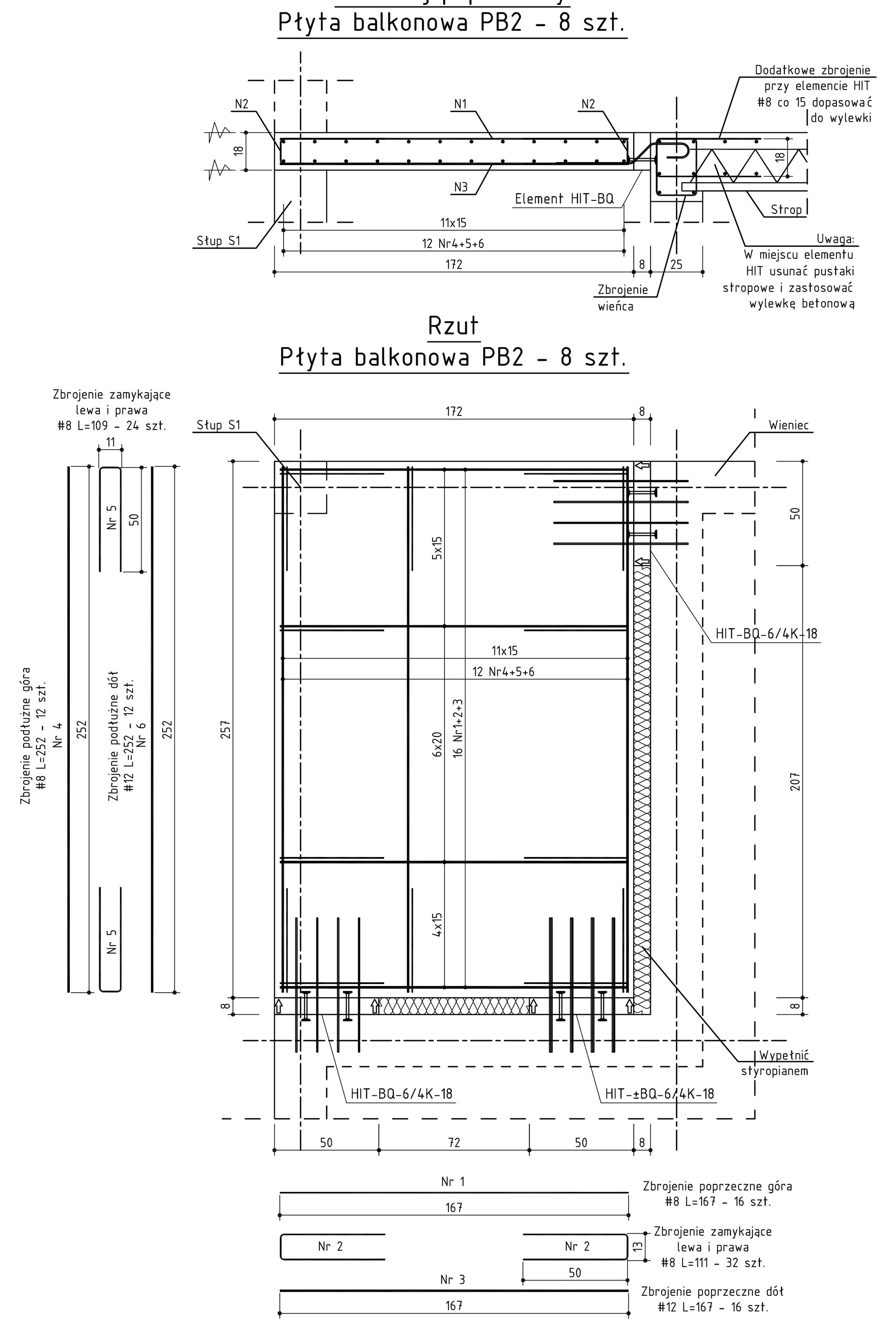

Przekrój poprzeczny Daszek D1 - 2 szt.

Rzut Daszek D1 - 2 szt.

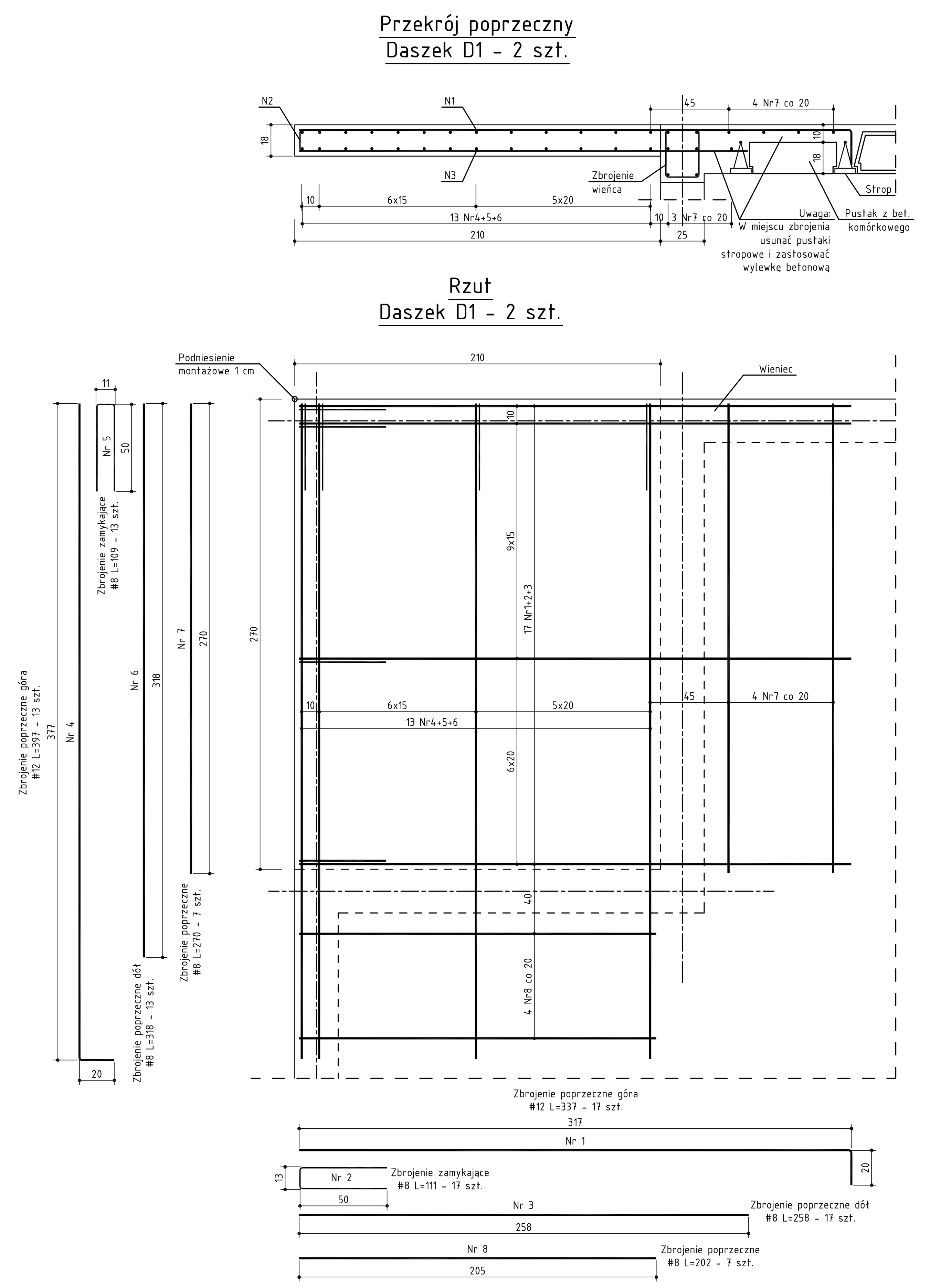

Przekrój poprzeczny Daszek D2 - 2 szt.

Rzut Daszek D2 - 2 szt.

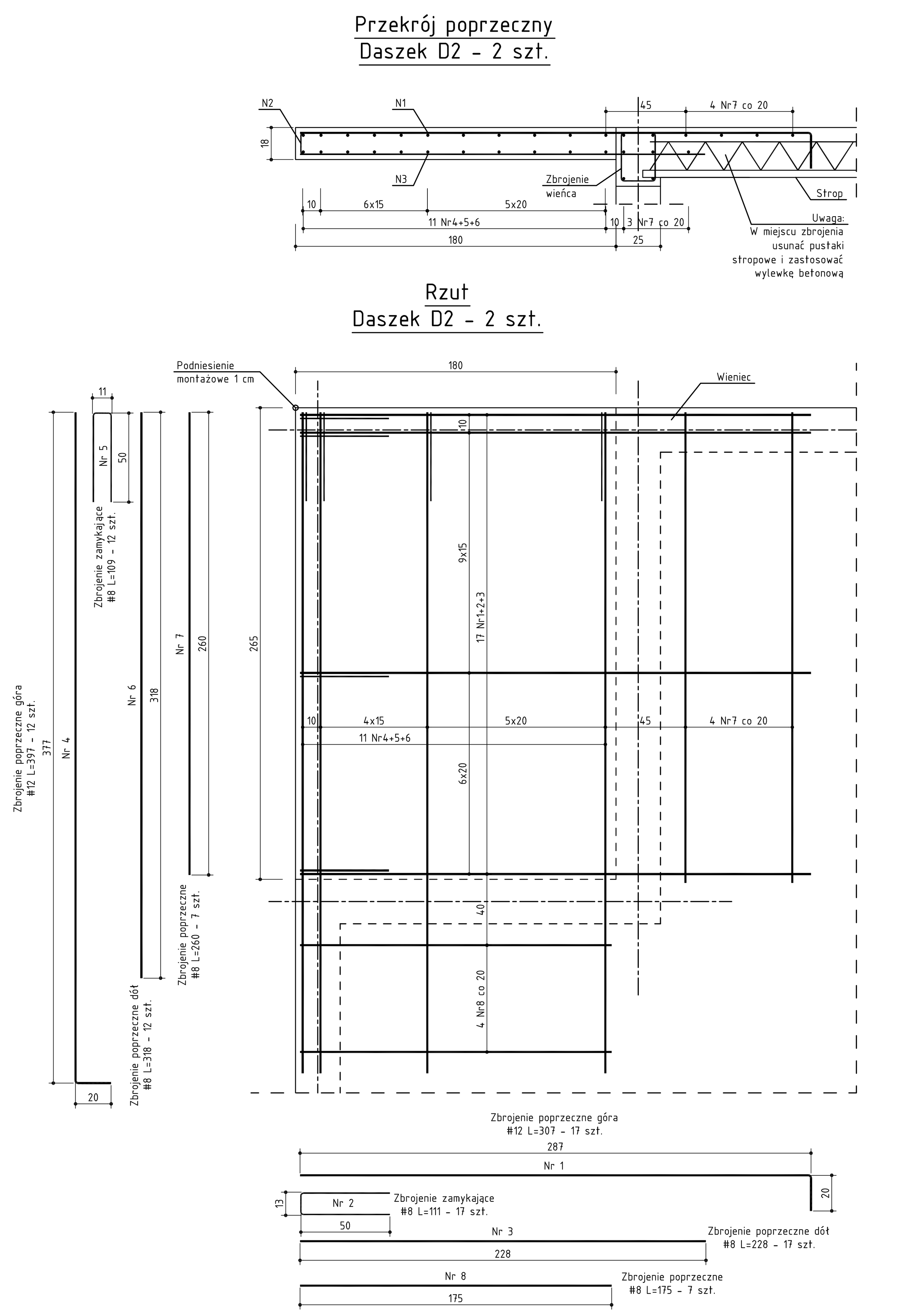

Przekrój poprzeczny Daszek D3 - 1 szt.

Rzut Daszek D3 - 1 szt.

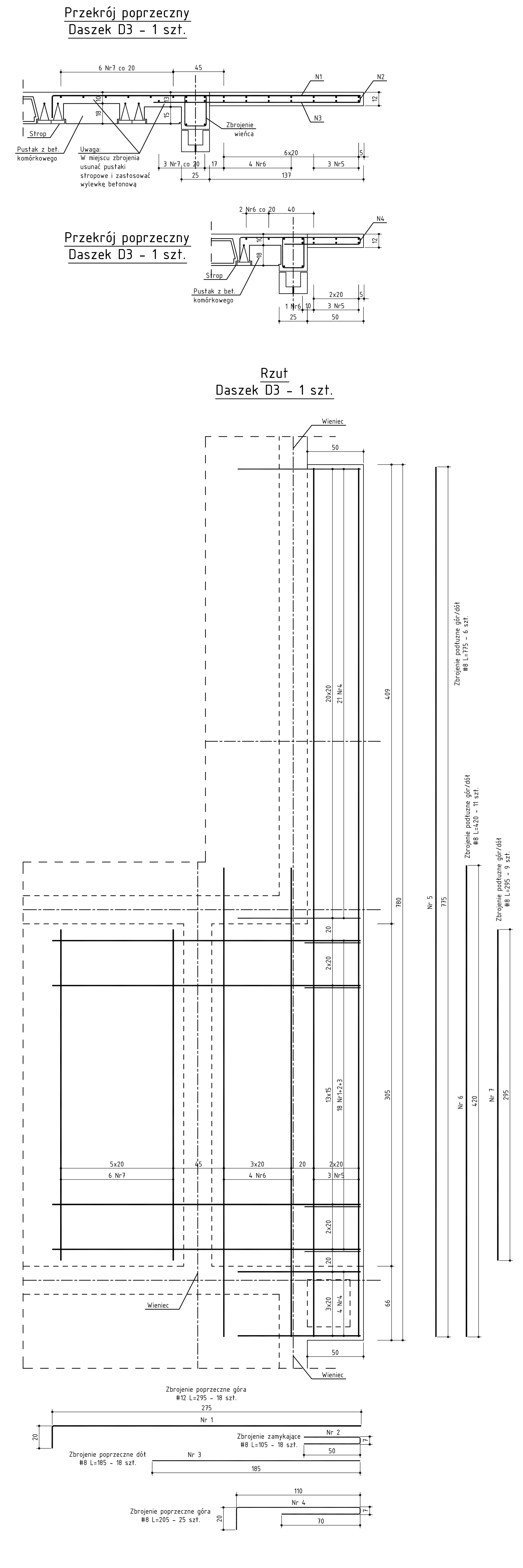

ZESTAWIENIE STALI ZBROJENIOWEJ – PŁYTA BALKONOWA PB1

L.p.	Nr pręta	ϕ [mm]	Długość [m]	Ilość [szt.]	Razem [m] BSt500S ϕ 8	Razem [m] BSt500S ϕ 12
[1]	[2]	[3]	[4]	[5]	[6]	[7]
1	1	8	1,970	16	31,52	-
2	2	8	1,110	32	35,52	-
3	3	12	1,970	16	-	31,52
4	4	8	2,570	14	35,98	-
5	5	8	1,090	28	30,52	-
6	6	12	2,570	14	-	35,98
Długość łączna wg średnic				[m]	133,54	67,50
Ciężar jednostkowy wg średnic				[kg/m]	0,395	0,888
Ciężar łączny wg średnic				[kg]	53	60
Ciężar łączny wg gatunku				[kg]	113	
Ogółem				**[kg]**	**113**	

ZESTAWIENIE ŁĄCZNIKÓW BALKONOWYCH HIT – PŁYTA BALKONOWA PB1

L.p.	Nazwa elementu	Ilość [szt.]
[1]	[2]	[3]
1	HIT-BQ-6/4K-18	2
2	HIT-±BQ-6/4K-18	1

ZESTAWIENIE STALI ZBROJENIOWEJ – PŁYTA BALKONOWA PB2

L.p.	Nr pręta	ϕ [mm]	Długość [m]	Ilość [szt.]	Razem [m] BSt500S ϕ 8	Razem [m] BSt500S ϕ 12
[1]	[2]	[3]	[4]	[5]	[6]	[7]
1	1	8	1,670	16	26,72	-
2	2	8	1,110	32	35,52	-
3	3	12	1,670	16	-	26,72
4	4	8	2,520	12	30,24	-
5	5	8	1,090	24	26,16	-
6	6	12	2,520	12	-	30,24
Długość łączna wg średnic				[m]	118,64	56,96
Ciężar jednostkowy wg średnic				[kg/m]	0,395	0,888
Ciężar łączny wg średnic				[kg]	47	51
Ciężar łączny wg gatunku				[kg]	98	
Ogółem				**[kg]**	**98**	

ZESTAWIENIE ŁĄCZNIKÓW BALKONOWYCH HIT – PŁYTA BALKONOWA PB2

L.p.	Nazwa elementu	Ilość [szt.]
[1]	[2]	[3]
1	HIT-BQ-6/4K-18	2
2	HIT-±BQ-6/4K-18	1

ZESTAWIENIE STALI ZBROJENIOWEJ – DASZEK D1

L.p.	Nr pręta	ϕ [mm]	Długość [m]	Ilość [szt.]	Razem [m] BSt500S ϕ 8	Razem [m] BSt500S ϕ 12
[1]	[2]	[3]	[4]	[5]	[6]	[7]
1	1	12	3,370	17	-	57,29
2	2	8	1,110	17	18,87	-
3	3	8	2,580	17	43,86	-
4	4	12	3,970	13	-	51,61
5	5	8	1,090	13	14,17	-
6	6	8	3,180	13	41,34	-
7	7	8	2,700	7	18,90	-
8	8	8	2,050	7	14,35	-
Długość łączna wg średnic				[m]	151,49	108,90
Ciężar jednostkowy wg średnic				[kg/m]	0,395	0,888
Ciężar łączny wg średnic				[kg]	60	97
Ciężar łączny wg gatunku				[kg]	157	
Ogółem				**[kg]**	**157**	

ZESTAWIENIE STALI ZBROJENIOWEJ – DASZEK D2

L.p.	Nr pręta	ϕ [mm]	Długość [m]	Ilość [szt.]	Razem [m] BSt500S ϕ 8	Razem [m] BSt500S ϕ 12
[1]	[2]	[3]	[4]	[5]	[6]	[7]
1	1	12	3,070	17	-	52,19
2	2	8	1,110	17	18,87	-
3	3	8	2,280	17	38,76	-
4	4	12	3,970	12	-	47,64
5	5	8	1,090	12	13,08	-
6	6	8	3,180	12	38,16	-
7	7	8	2,700	7	18,90	-
8	8	8	2,050	7	14,35	-
Długość łączna wg średnic				[m]	142,12	99,83
Ciężar jednostkowy wg średnic				[kg/m]	0,395	0,888
Ciężar łączny wg średnic				[kg]	57	89
Ciężar łączny wg gatunku				[kg]	146	
Ogółem				**[kg]**	**146**	

ZESTAWIENIE STALI ZBROJENIOWEJ – DASZEK D3

L.p.	Nr pręta	ϕ [mm]	Długość [m]	Ilość [szt.]	Razem [m] BSt500S ϕ 8	Razem [m] BSt500S ϕ 12
[1]	[2]	[3]	[4]	[5]	[6]	[7]
1	1	12	2,950	18	-	53,10
2	2	8	1,050	18	18,90	-
3	3	8	1,850	18	33,30	-
4	4	8	2,050	25	51,25	-
5	5	8	7,750	6	46,50	-
6	6	8	4,200	11	46,20	-
7	7	8	2,950	9	26,55	-
Długość łączna wg średnic				[m]	222,70	53,10
Ciężar jednostkowy wg średnic				[kg/m]	0,395	0,888
Ciężar łączny wg średnic				[kg]	88	48
Ciężar łączny wg gatunku				[kg]	136	
Ogółem				**[kg]**	**136**	

Materiały:

Zbrojenie stal A-IIIN, BSt500S, 2430 kg
Otulina 2,5 cm

Uwaga:

1. Wymiary zewnętrzne prętów.
2. Rysunki projektu rozpatrywać łącznie.
Budynki 1L symetryczne do bydynków 1P względem osi 4.
3. Dla daszków D1 i D2 wykonać podniesienie montażowe równe 1 cm.

TYP BLOKU: 1L, 1P

AutoCAD LT nr. seryjny: 347-92291878
PRAWA AUTORSKIE ZASTRZEŻONE. USTAWA Z DN. 4.02.1994

BIURO PROJEKTOW:
Archi99 www.archi99.pl
ARCHI 99 PRACOWNIA PROJEKTOWA UL. PADEREWSKIEGO 36c/9 63-400 OSTRÓW WLKP
tel. +48 (062) 738 73 55
tel. +48 (062) 591 19 56
fax. +48 (062) 738 73 55
e-mail: archi99@wp.pl, archi99@neostrada.pl

INWESTOR: Miejski Zakład Gospodarki Mieszkaniowej MZGM Sp. z o.o. 63-400 Ostrów Wielkopolski, ul. Kościuszki 14	BRANŻA: KONSTRUKCJA
OBIEKT: BUDYNEK MIESZKALNY WIELORODZINNY	STADIUM: PROJEKT WYKONAWCZY
LOKALIZACJA: 63-400 Ostrów Wielkopolski, ul. Klasztorna 20	DATA: marzec 2019
TEMAT OPRACOWANIA: BUDOWA BUDYNKU MIESZKALNEGO WIELORODZINNEGO	OBRĘB MAPY: 0124 / NR DZIAŁKI: 5/6
NAZWA RYSUNKU: ZBROJENIE BALKONÓW I DASZKÓW	SKALA: 1:25 / NR RYS.: KW-16
PROJEKTANT: mgr inż. ADAM MAURY	NR UPR.: 141/DOŚ/08 / PODPIS:
OPRACOWAŁ:	NR UPR.: / PODPIS:
SPRAWDZAJĄCY: mgr inż. WOJCIECH MODRZYŃSKI	NR UPR.: WKP/0213/POOK/04 / PODPIS: